plastic and
pool products

oku®

Obermaier GmbH

OKU Holzpool EMOTION-FUN

Rund 5,1 m

Höhe 1,2 m

Art. Nr.: 800410

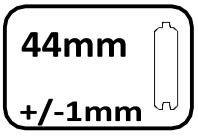

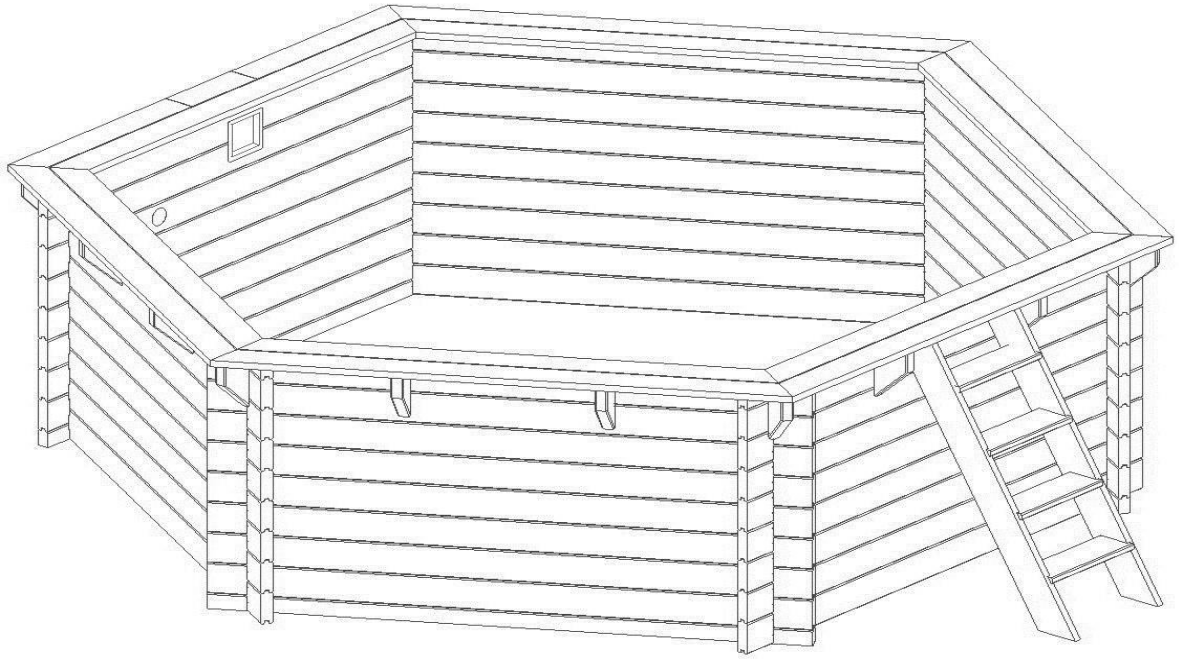

OKU Holzpool EMOTION-FUN Rund 5,1 Höhe 1,2 m Art. Nr.: 800410

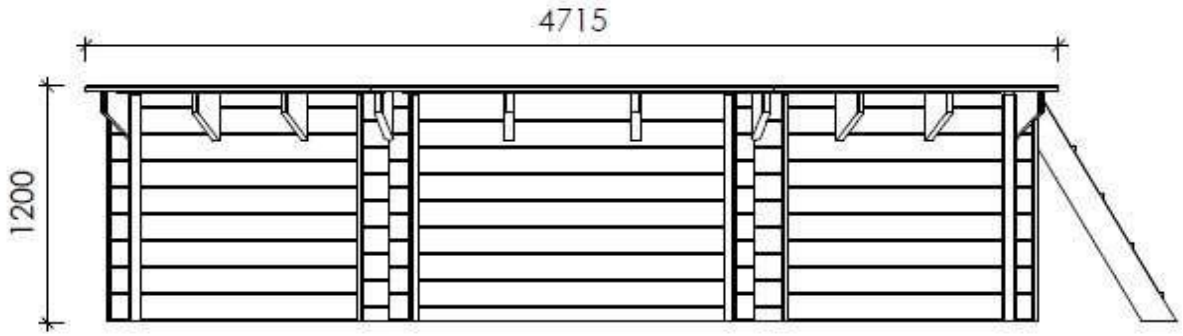

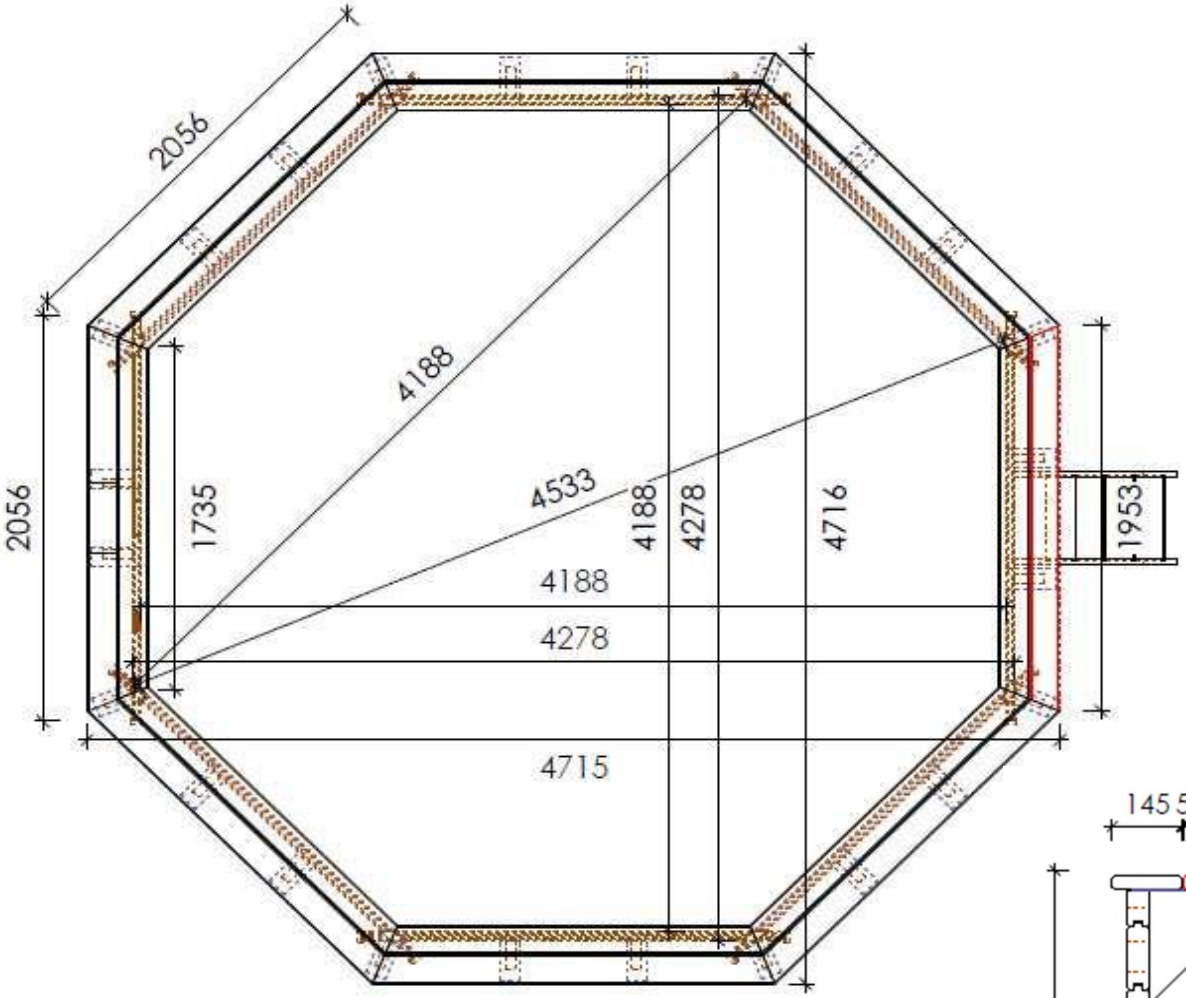

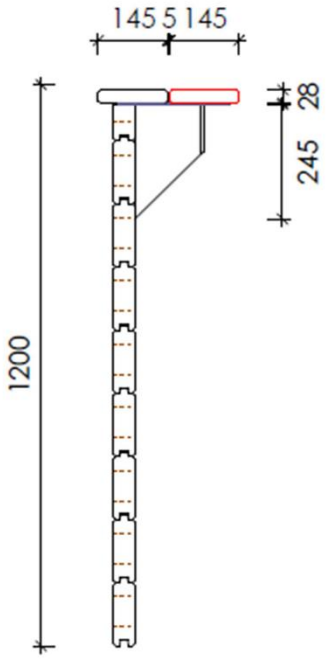

OKU Holzpool EMOTION-FUN Rund 5,10 Höhe 1,2 m

Art. Nr. 800410

Nr	Artikel	Abmessung			Stück	A	B
		B	H	L			
1		28	145	1953	**7**		
2		28	145	1829	**8**		
3		28	145	800	**2**		
4		28	145	350	**1**		
5		44	145	2056	**58**		
6		44	142	2056	**3**		
7		44	78	2056	**4**		
8		44	74	2056	**4**		
9		44	142	2056	**1**		
10		44	145	2056	**1**		
11		44	145	2056	**1**		
12		28	145	1388	**1**		
13		28	145	1388	**1**		
14		28	145	440	**4**		
15		45	145	245	**16**		
16		45	145	245	**8**		
17		28	60	1140	**16**		
18		44	145	150	**1**		

Nr	Artikel	Abmessung	Stück	A	B
A		3,0x25	**12**		
B		3,5x25	**296**		
C		5x80	**32**		
D		4,5x60	**46**		
E		5x100	**60**		
F	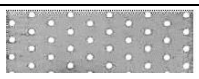	3x100x240	**24**		
G			**2**		
H		40x40	**2**		

Werkzeug

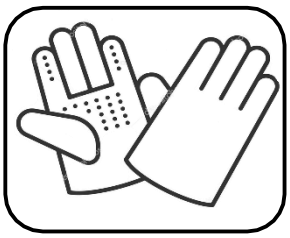
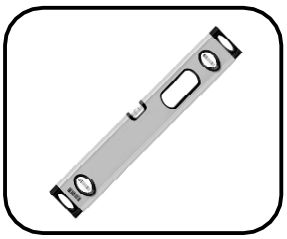
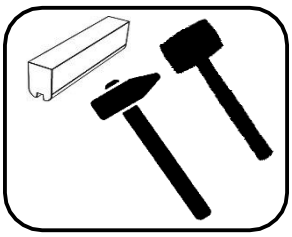
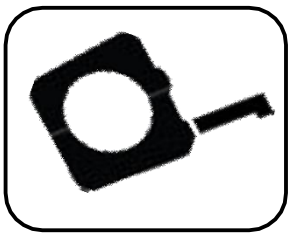
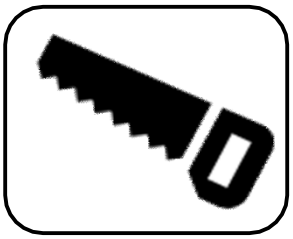
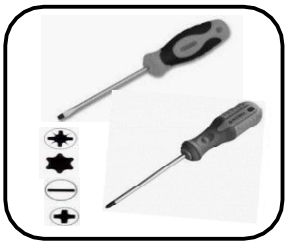
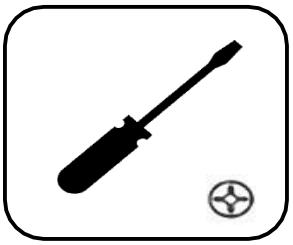
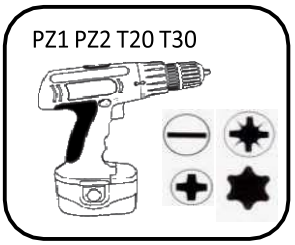

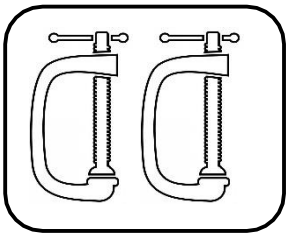
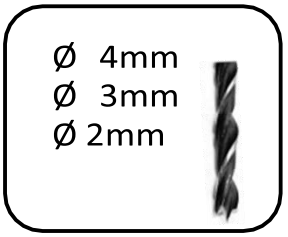

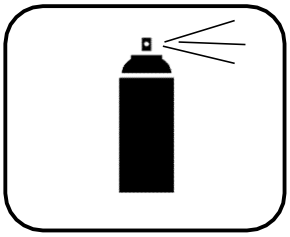
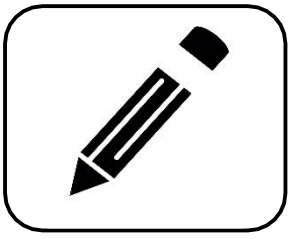

Wichtig!!!

1. Der Holzpool sollte nicht unter oberirdischen Installationen wie Strom, Wasser und Gas installiert werden. Zudem sollte der Pool an einem Ort positioniert werden, welcher der Belastung des Pools standhält. Dafür **nicht** geeignet sind beispielsweise Balkone und Terrassen. Bei Missachtung dieser Vorgaben, kann es zu Schäden kommen.
2. Das Produkt sollte an einem Ort montiert werden, an dem es nicht in ständigem Kontakt mit Wasser ist (eingeschlossen der Sprinkleranlage).
3. Erkundigen Sie sich, bei der für Ihren Wohnsitz zuständigen Stelle, welche Bauvorschriften für das von Ihnen erworbene Produkt gelten.
4. Führen Sie die Fundamentarbeiten gemäß den Richtlinien dieses Handbuchs durch. Denken Sie daran, dass die Vorbereitung des Untergrunds entsprechend der Baupraxis erfolgen muss (Planen Sie die Zeit für die Trocknung des Betons mit ein).

Umgebung

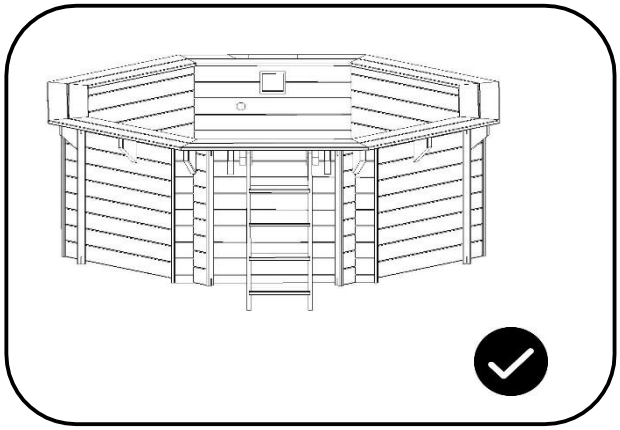

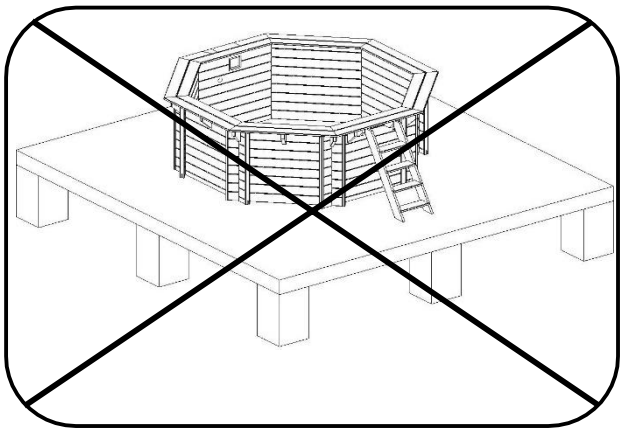

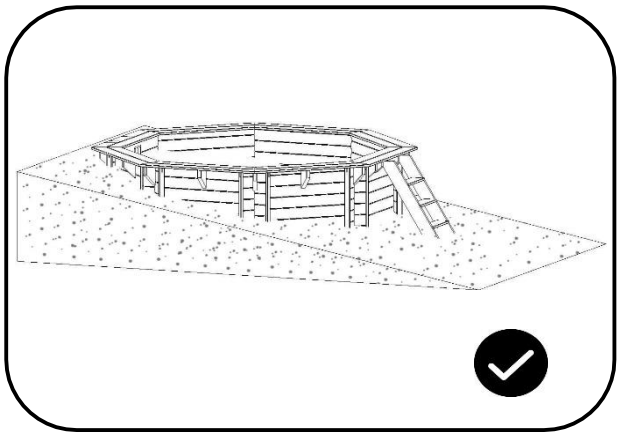

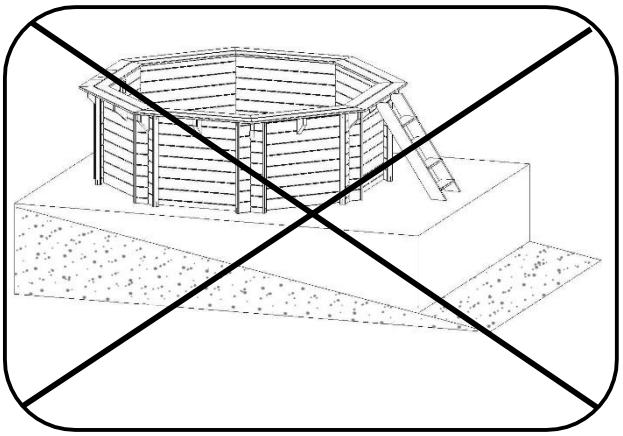

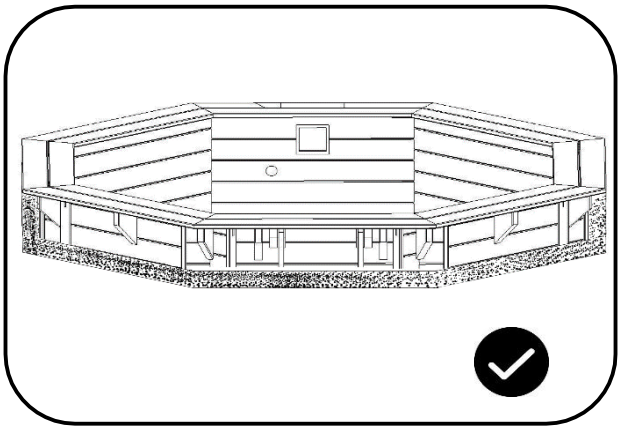

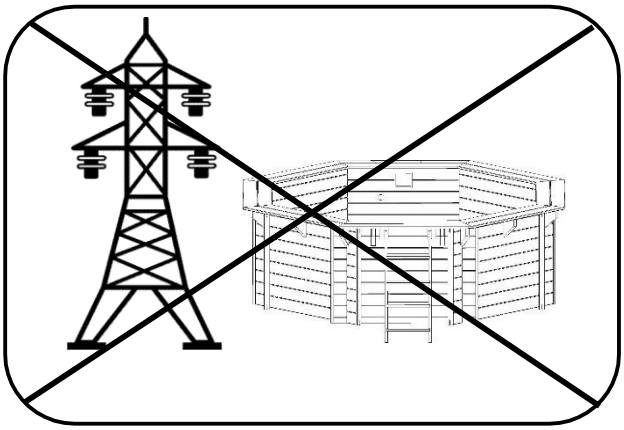

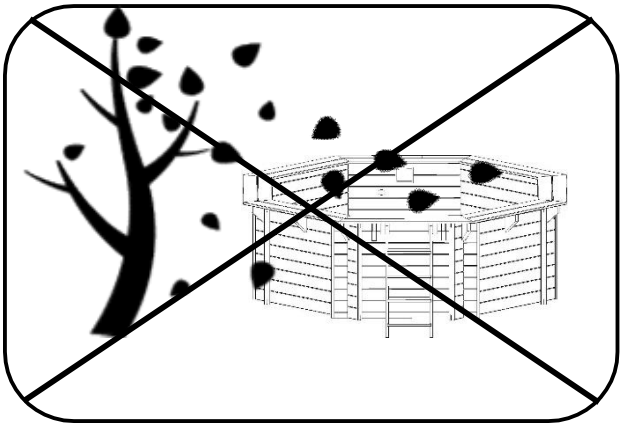

Betonfundament:

1. Der Standort für die Aufstellung des Schwimmbeckens muss mit Sorgfalt ausgewählt werden. Die Fläche muss eben, nivelliert und fest sein. Eine Betonplatte ist am besten geeignet, bei dieser die Betonklasse nicht weniger als C25 / 30, Expositionsklasse XC2 betragen darf.

2. Die Gesamtdicke der Betonplatte muss mindestens 10 cm betragen, wobei:
   - mindestens 5 cm über den Boden hinausragen muss - damit das Becken nicht im Wasser steht
   - mindestens 5 cm in den Boden eingelassen sein muss
3. Die Metallstützen müssen nach den im Handbuch angegebenen Richtlinien betoniert werden.
4. Die Betonplatte muss an die Topografie angepasst werden.
5. Die Vorbereitung des Standorts muss mit der exakten Festlegung der Abmessungen des Schwimmbeckens plus 10 cm mehr festgelegt werden. Sie sollten auch die Entfernung zu Strom und Wasser berücksichtigen. Es wird empfohlen, das Schwimmbecken an einem sonnigen Ort aufzustellen.

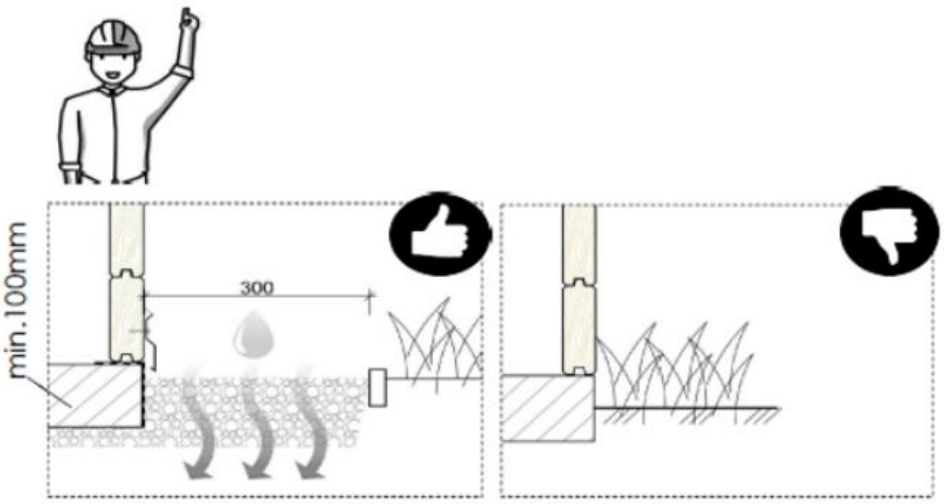
min.100mm
300

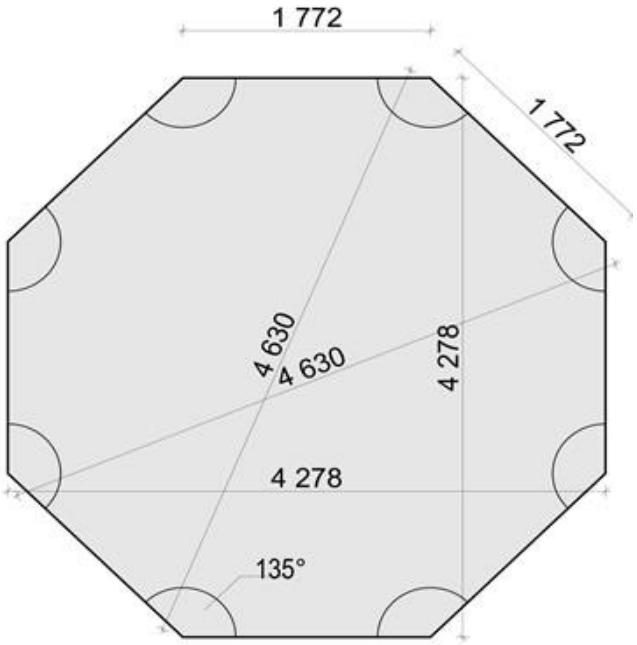
1 772
1 772
4 630
4 630
4 278
4 278
135°

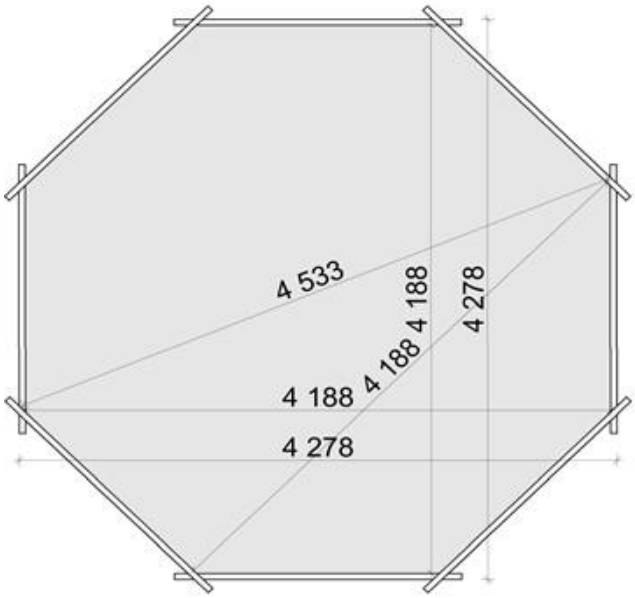
4 533
4 188
4 188
4 278
4 188
4 278

Pool in der Erde verbauen:

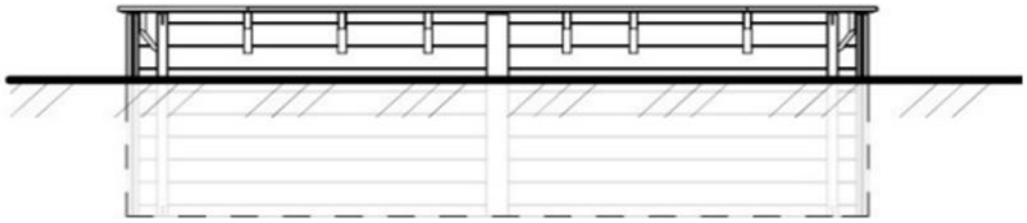

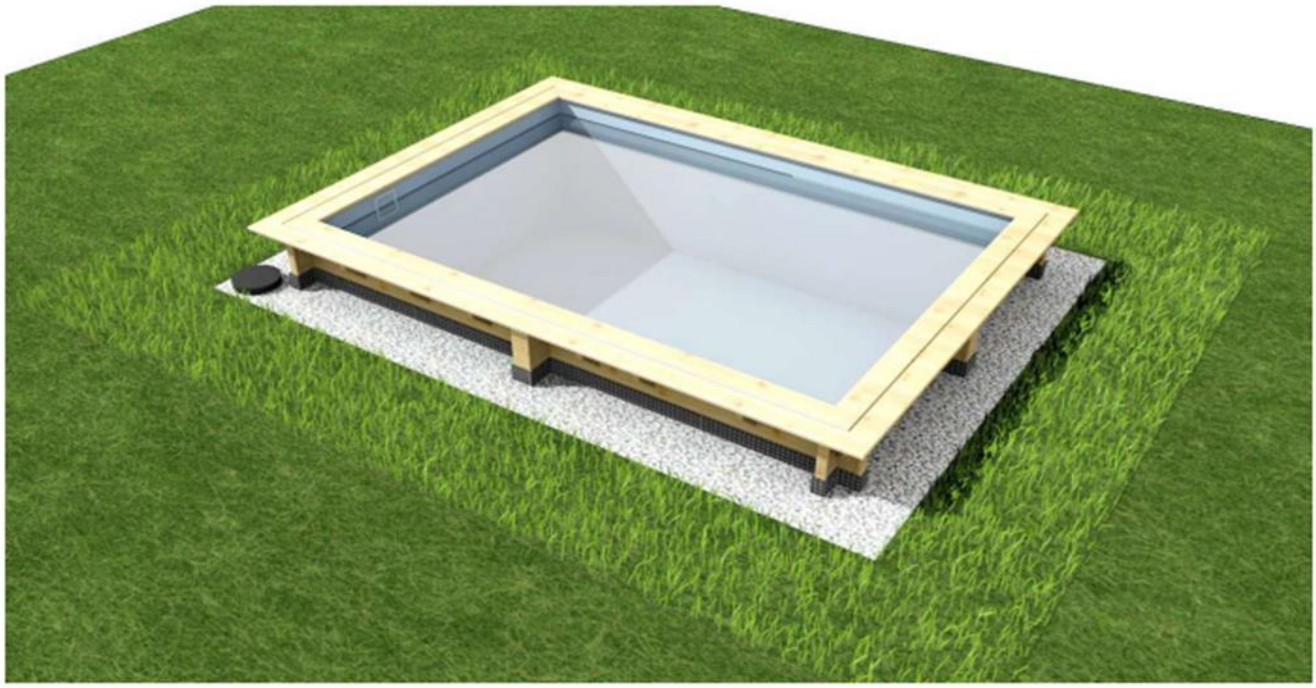

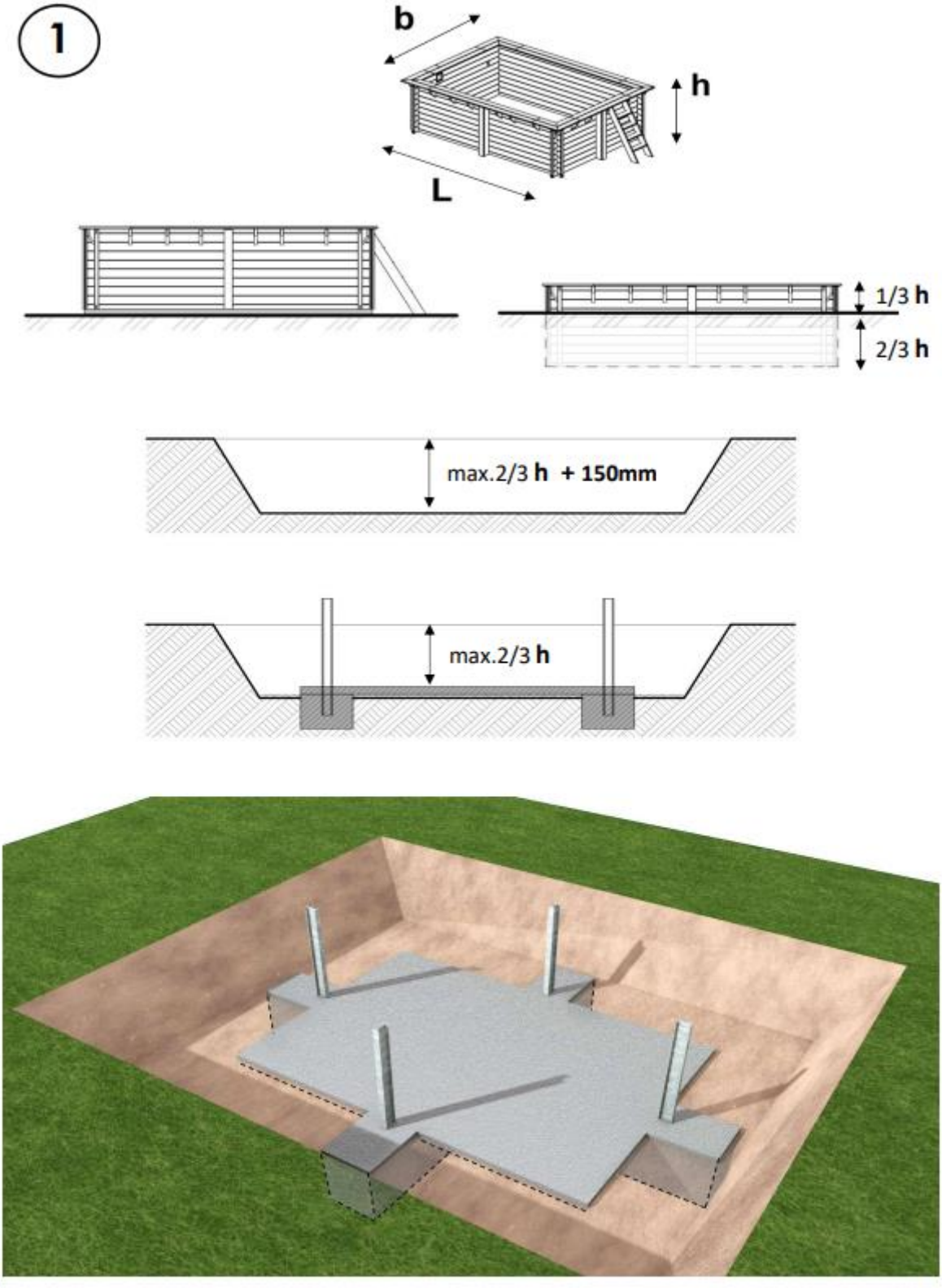
1
b
h
L
1/3 h
2/3 h
max.2/3 h + 150mm
max.2/3 h

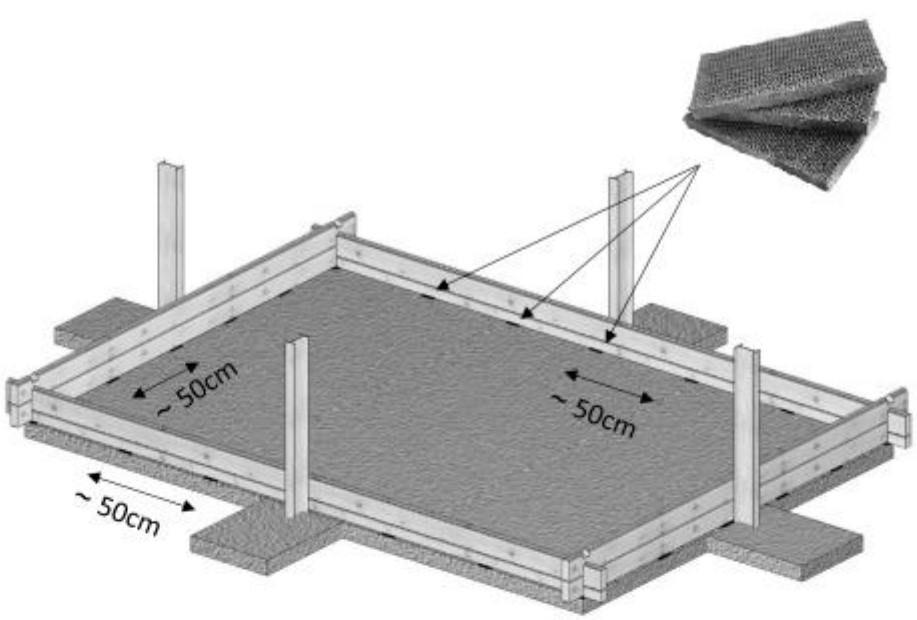
2
~ 50cm
~ 50cm
~ 50cm

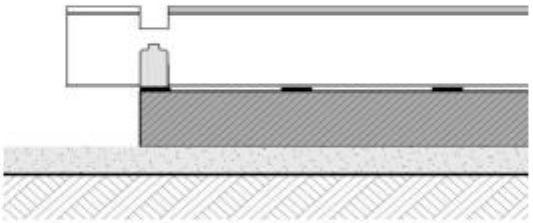

Um die Beckenwand von Schäden zu schützen, muss diese mit einer Noppenfolie eingehüllt werden.

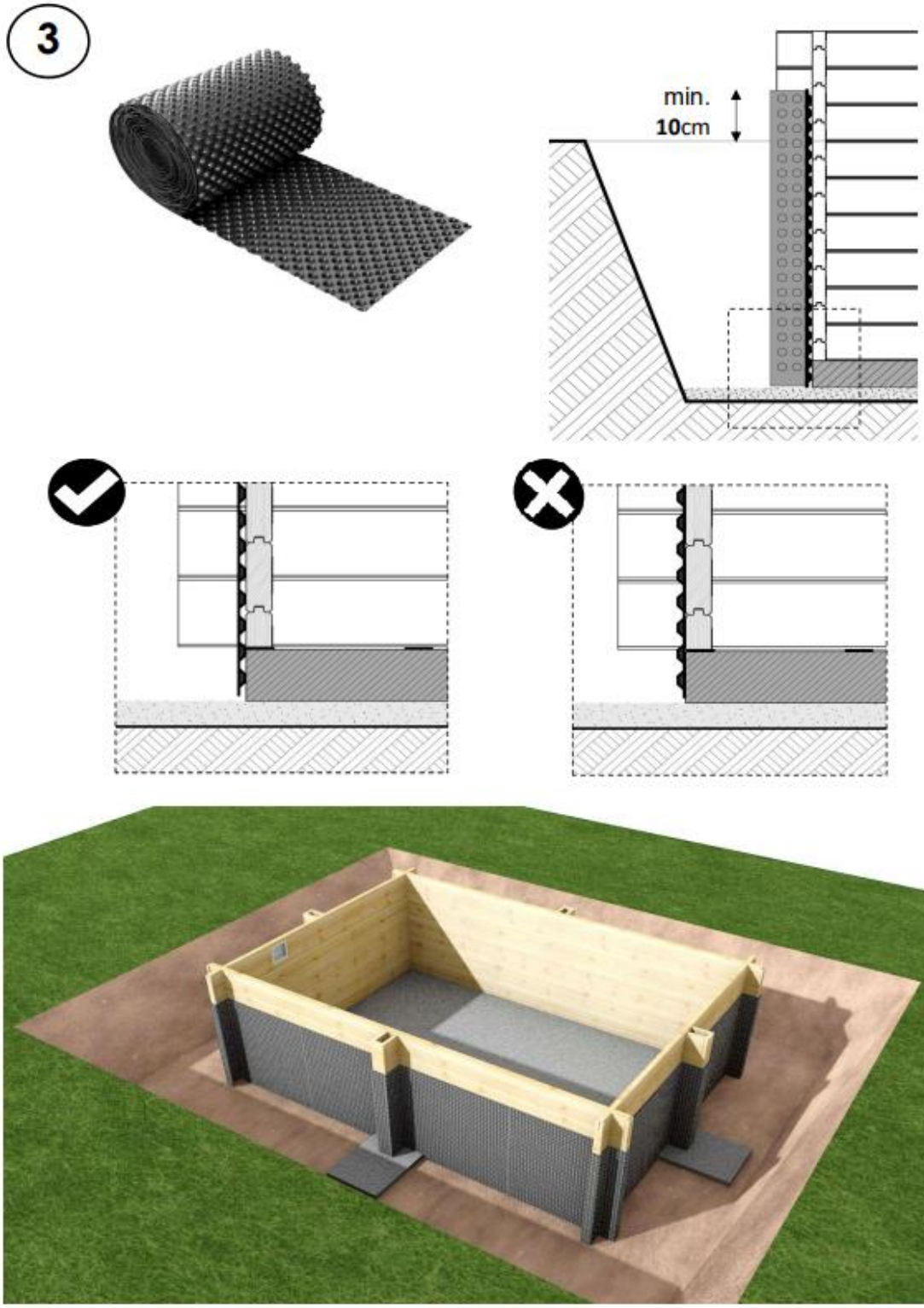

Verwenden Sie zur Entwässerung Drainagerohre mit einem Durchmesser von mindestens 10 cm. Wenn der Boden Wasserundurchlässig ist, musss dieser durch groben Kies ersetzt werden.

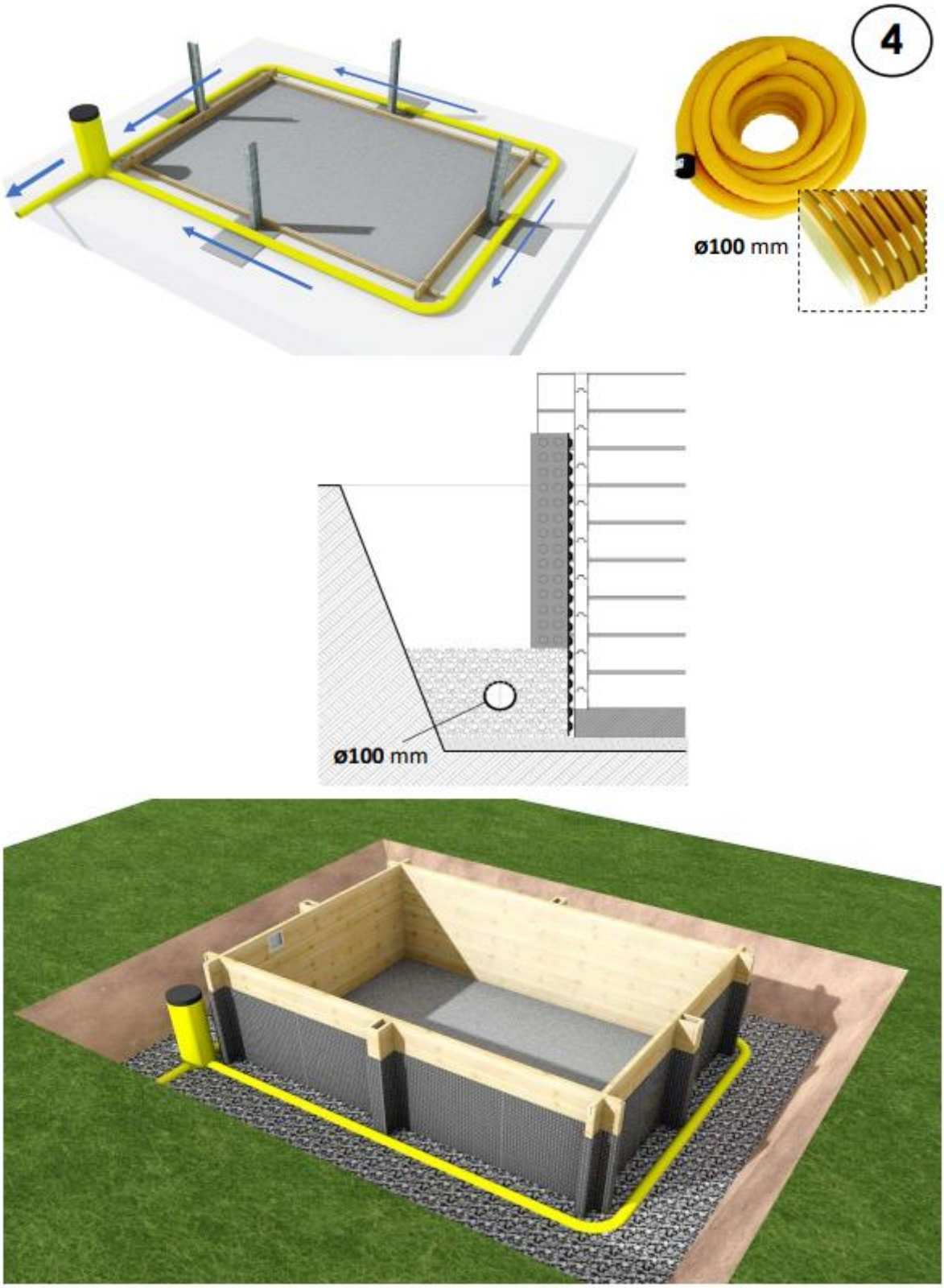

5

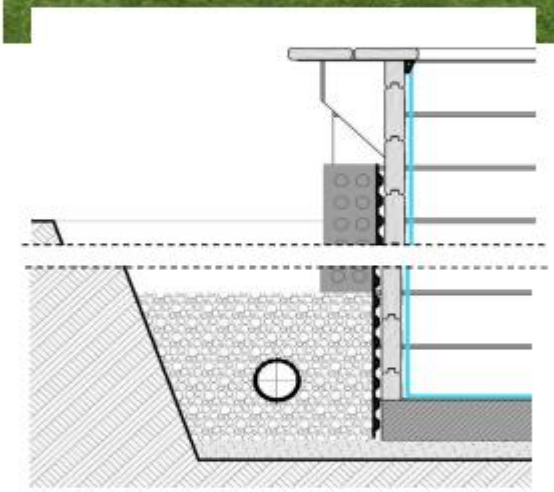

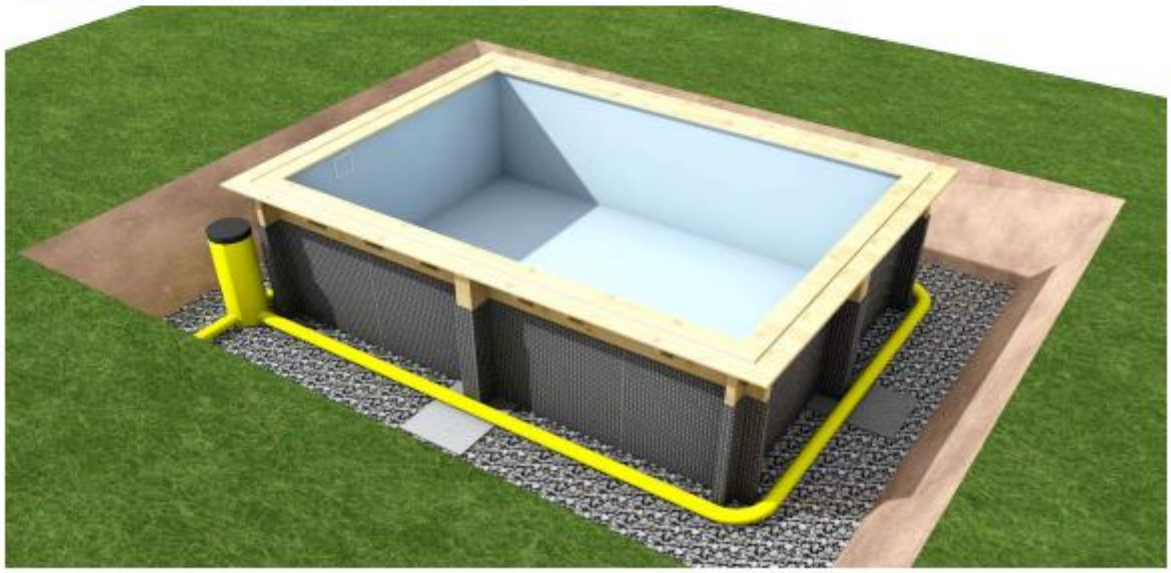

Die Grube, worin sich das Becken befindet, muss gleichmäßig mit dem Anstieg des Wasserspiegels befüllt werden.

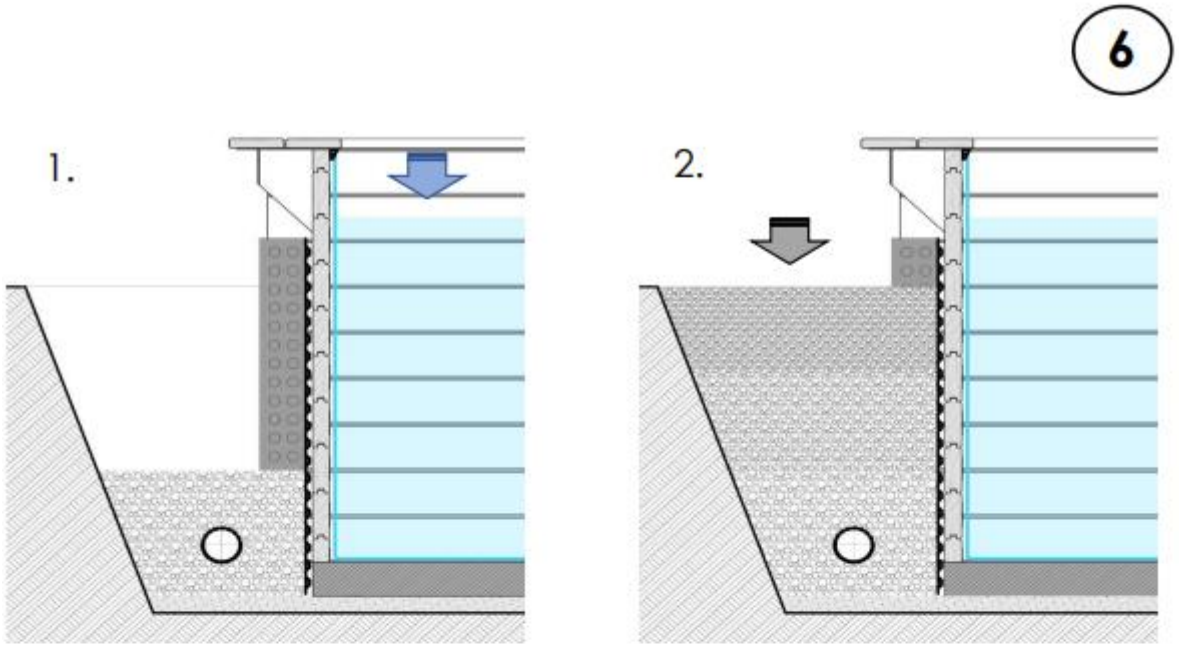

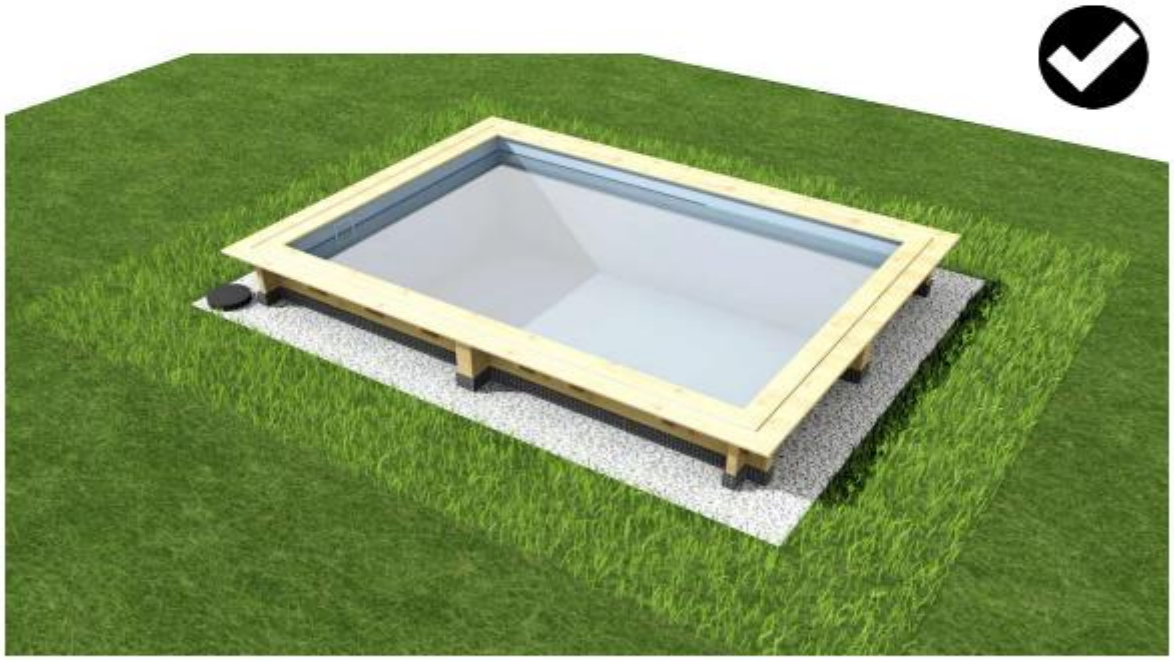

Beim Einwintern Ihres Holzpools ist darauf zu achten das der Pool ca. bis zur Hälfte mit Wasser befüllt bleibt.

1

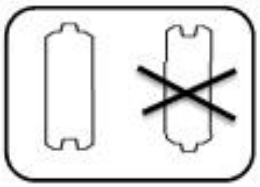

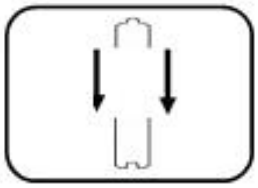

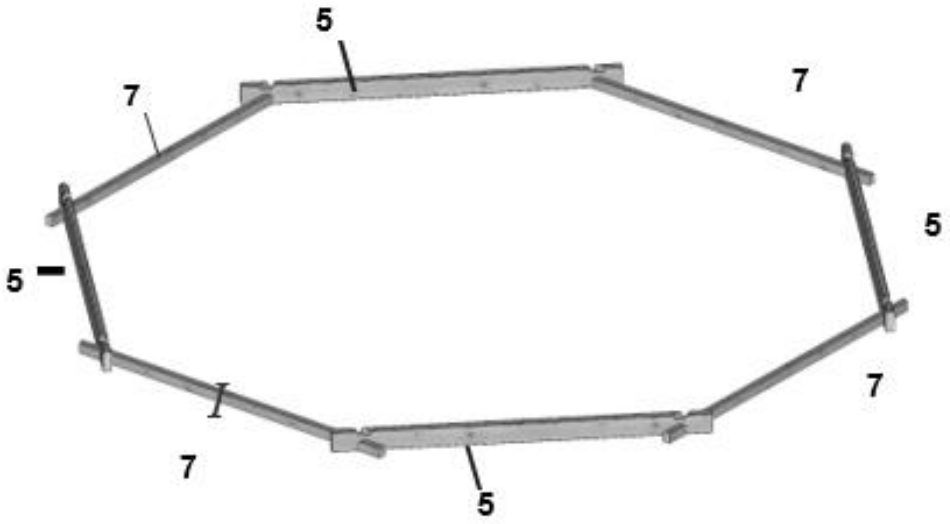

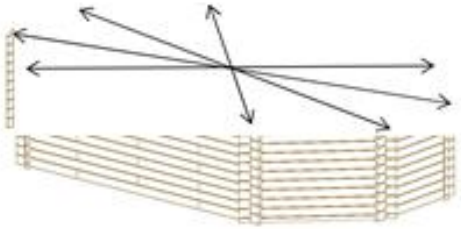

2

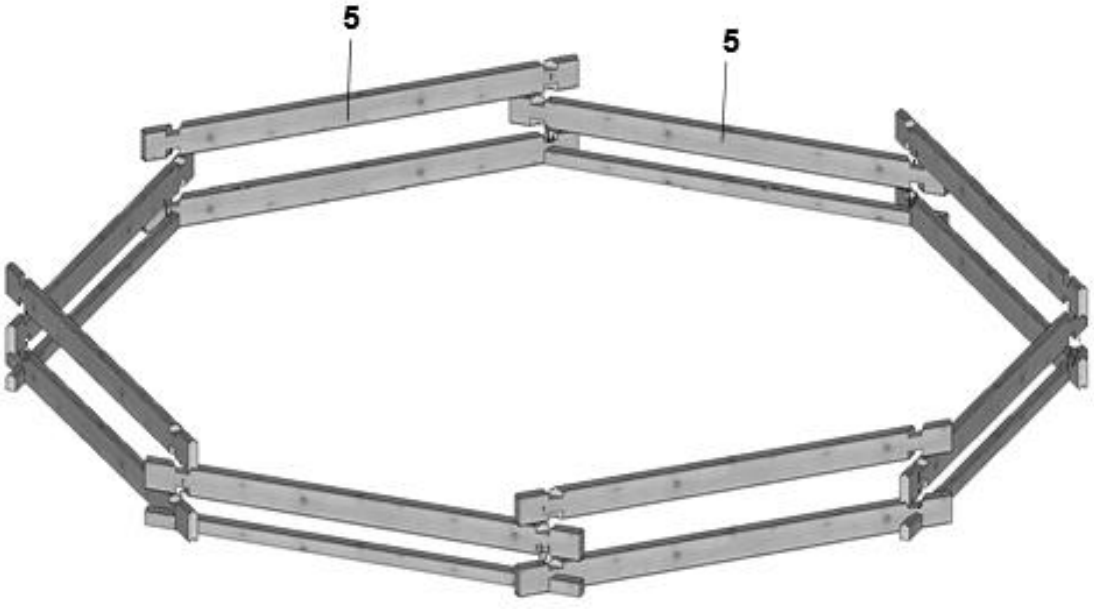

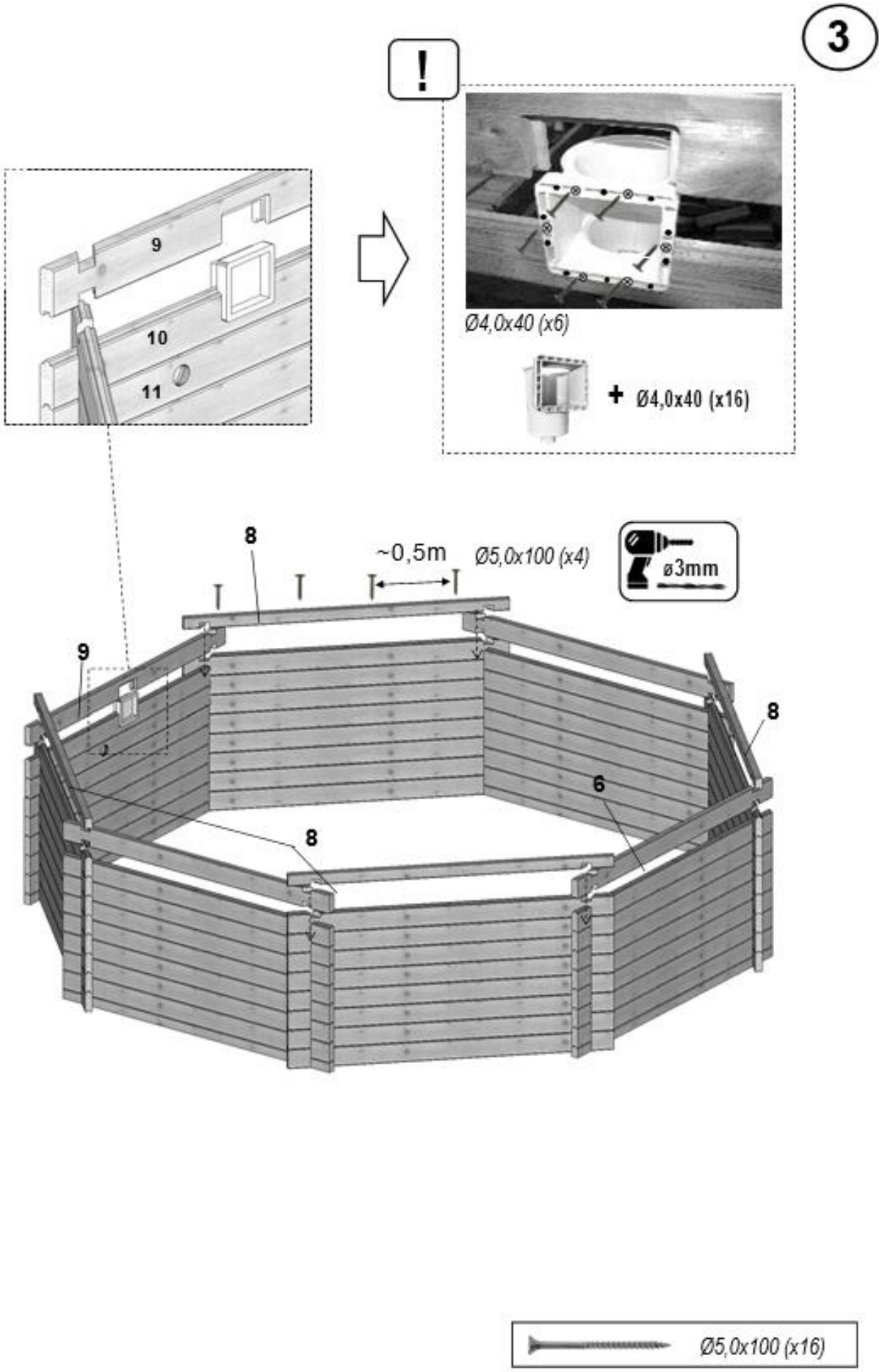
3
!
9
10
11
Ø4,0x40 (x6)
+ Ø4,0x40 (x16)
8
~0,5m
Ø5,0x100 (x4)
ø3mm
9
8
6
8
Ø5,0x100 (x16)

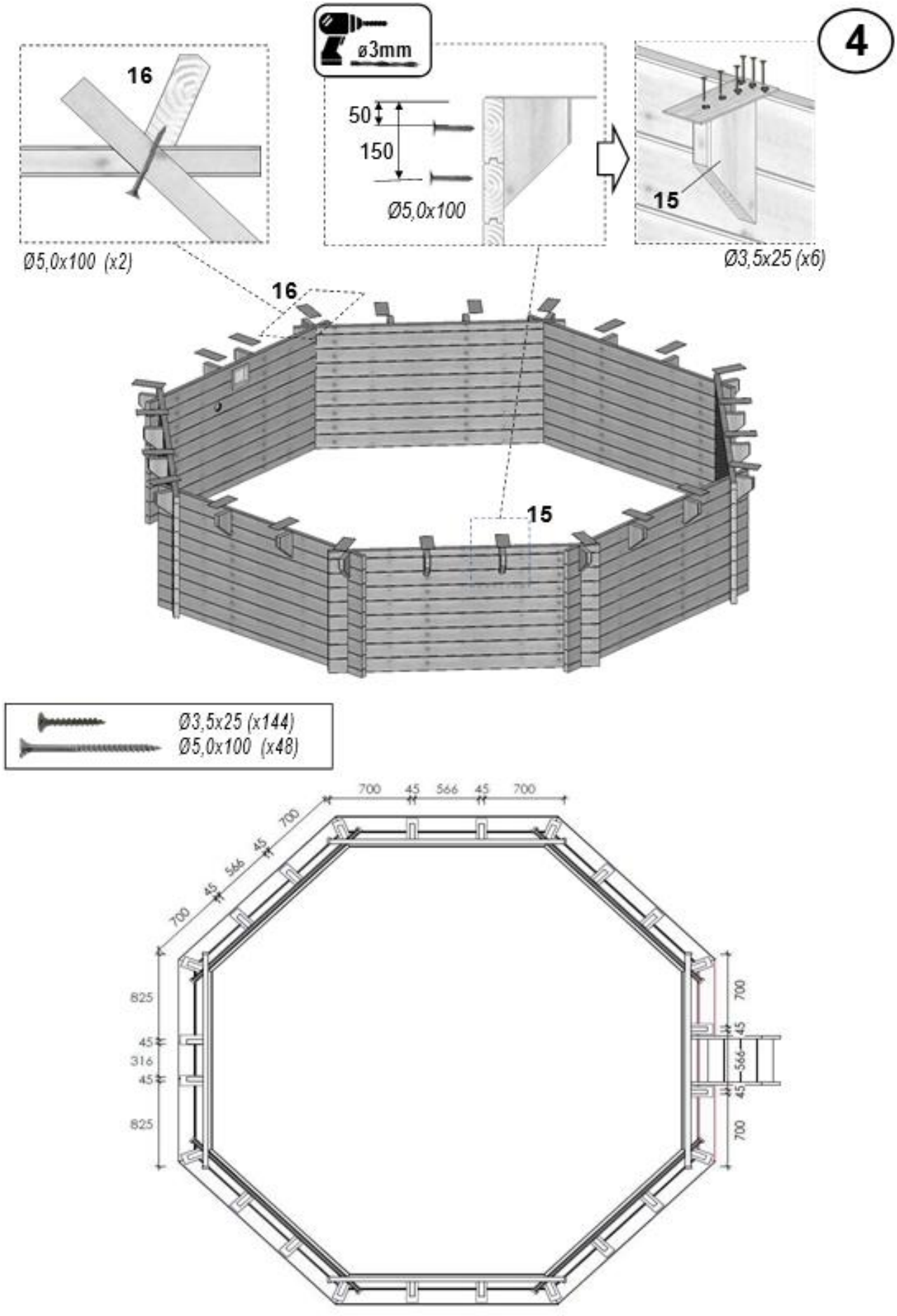
4
16
ø3mm
50
150
Ø5,0x100
15
Ø5,0x100 (x2)
Ø3,5x25 (x6)
16
15
Ø3,5x25 (x144)
Ø5,0x100 (x48)
700
45
566
45
700
825
45
316
45
825
700
45
566
45
700

5

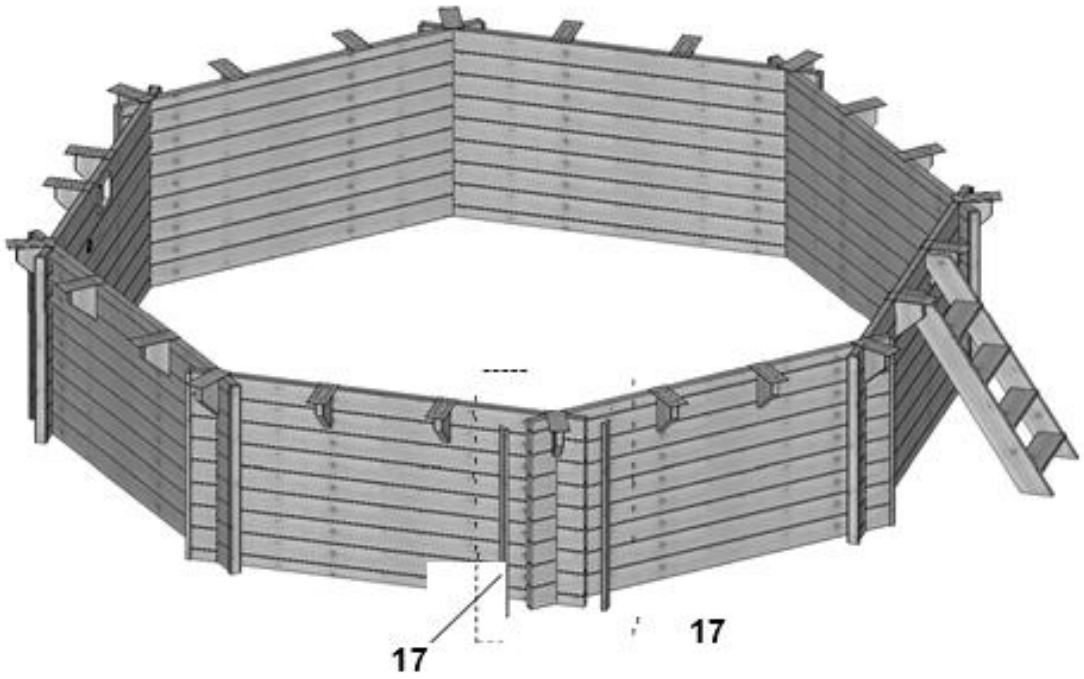

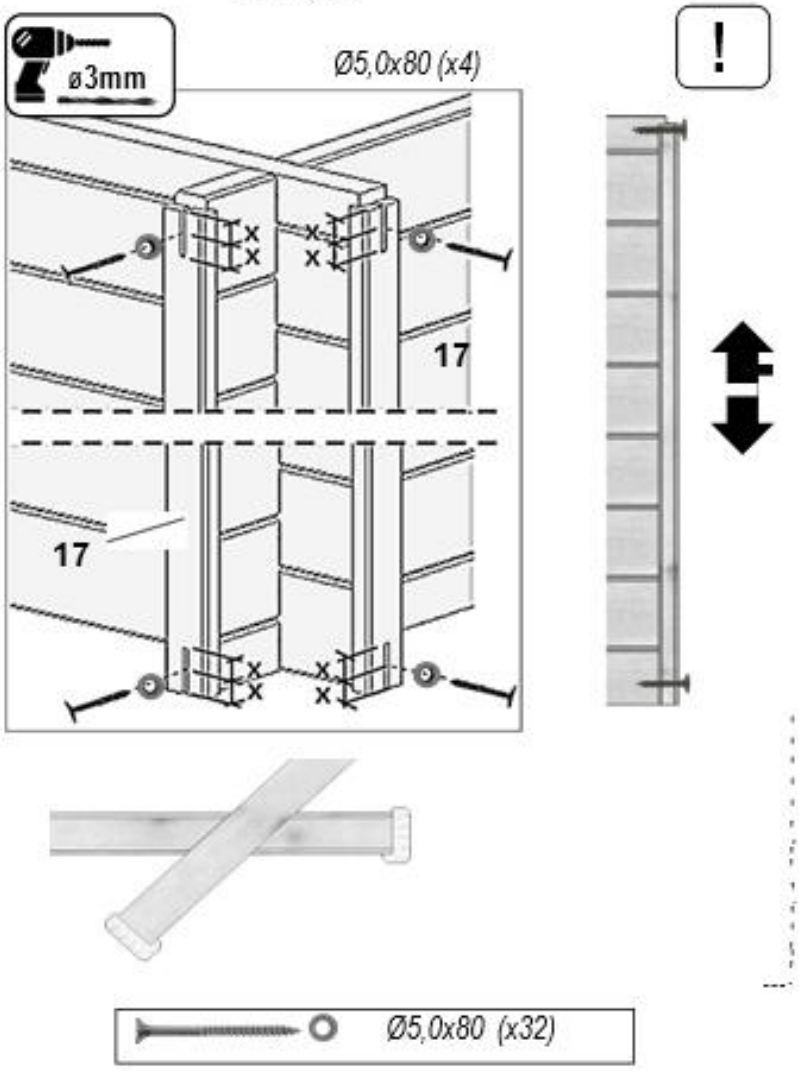

6

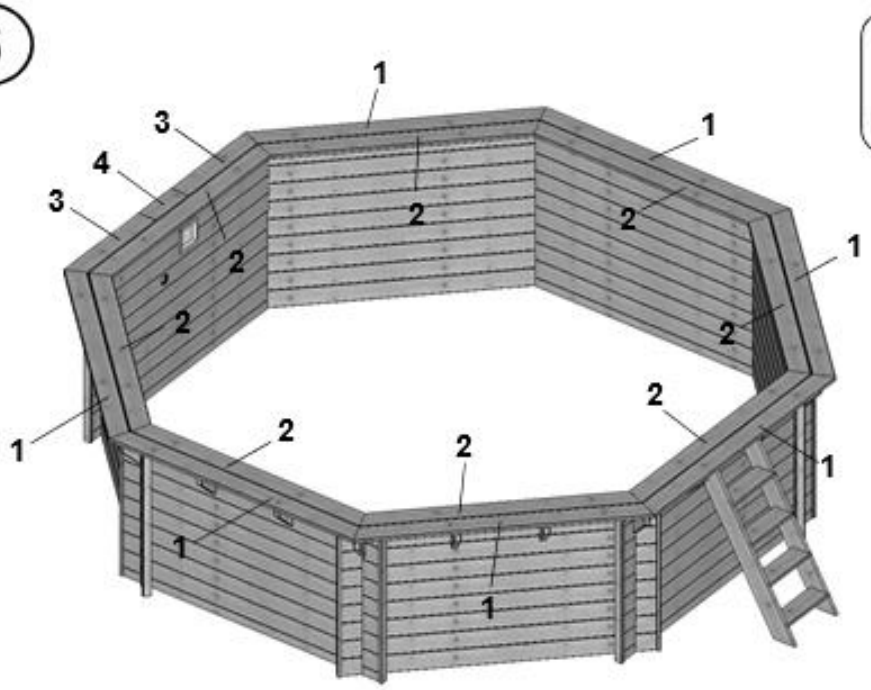
TOP
1
2
3
4

Ø3,0x25 (x6)

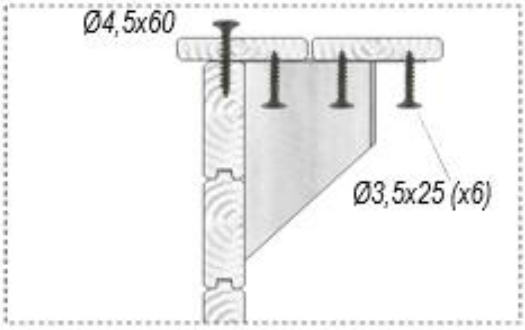
Ø4,5x60
Ø3,5x25 (x6)

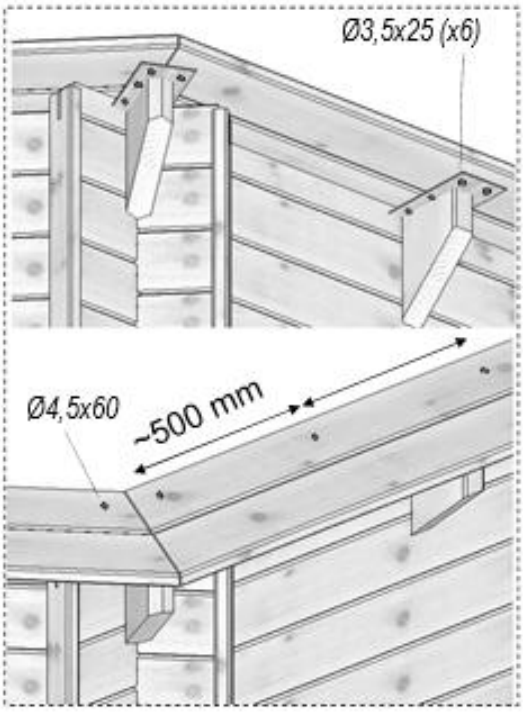
Ø3,5x25 (x6)
Ø4,5x60
~500 mm

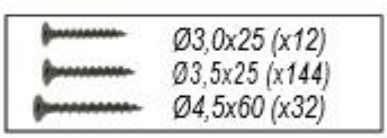
Ø3,0x25 (x12)
Ø3,5x25 (x144)
Ø4,5x60 (x32)
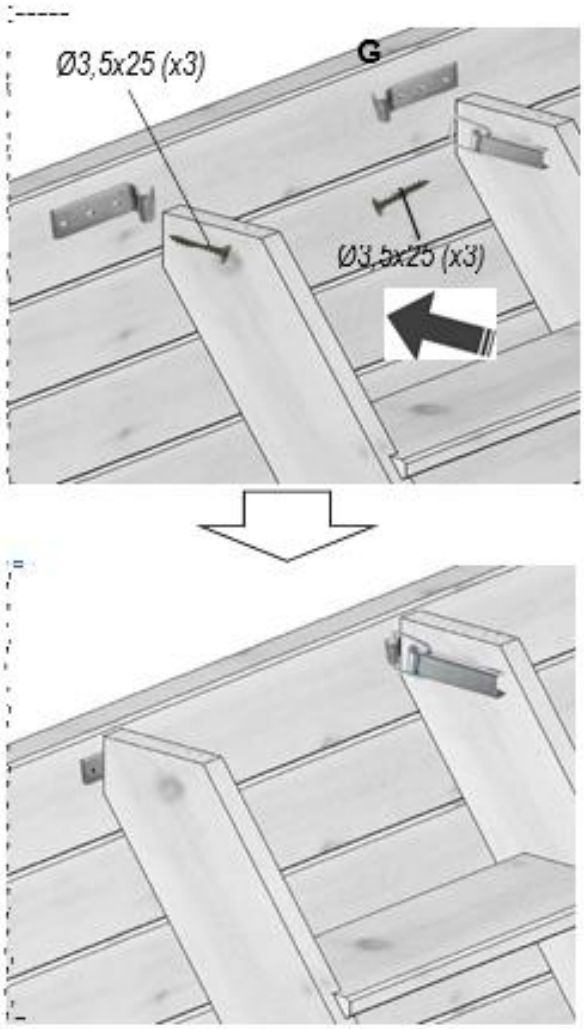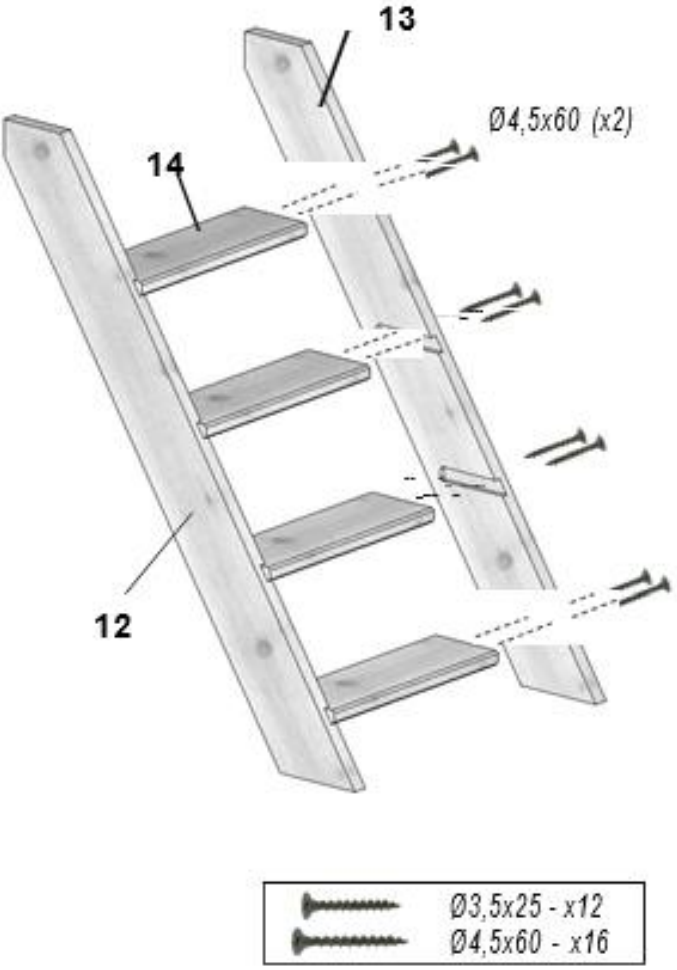
7